Spring loaded latch

Bra

LRR — Plated steel or chromed brass

- ***Night latch***
- *Inward/outward opening versions available (A+ B versions)*
- *Materials : Plated steel or chromed brass*

Info.

- *Part N° LRR-50-A/LC replaces the old reference LRR-50*



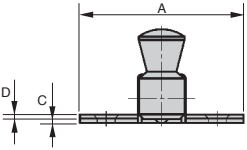

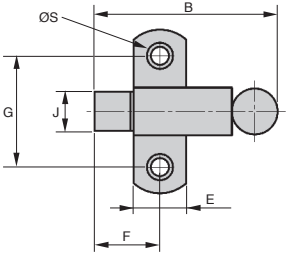

A Version

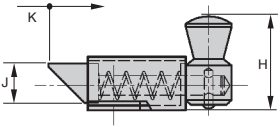

B Version

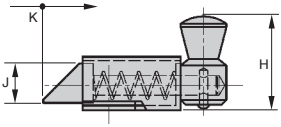

DISCOUNTS

Qty.	1+	51+	101+
Disc.	List	-10%	On request

Part number	A	B	C	D	E	F	G	H	J	K	ØS	Material	Weight (g)	Stock*	Price each 1 to 50
Version A															
LRR-50-A/ZN	50	56	1,5	1,2	16	20	34	27	12	12	4	Steel	71	✔	18,57 €
LRR-50-A/LC	50	56	1,5	1,2	16	20	34	27	12	12	4	Brass	75	✔	25,05 €
Version B															
LRR-50-B/ZN	50	56	1,5	1,2	16	20	34	27	12	12	4	Steel	71	✔	18,57 €
LRR-50-B/LC	50	56	1,5	1,2	16	20	34	27	12	12	4	Brass	75	-	39,69 €

**Depending on availability*

Catch-plate for latch

Plated steel or chromed brass — LRRGPV

- **Catch for sprung latch LRR**
- Materials : Plated steel or chromed brass

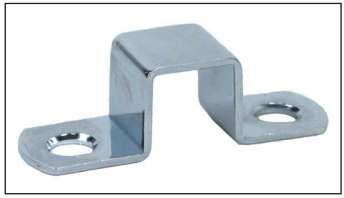

INCREASED STOCK

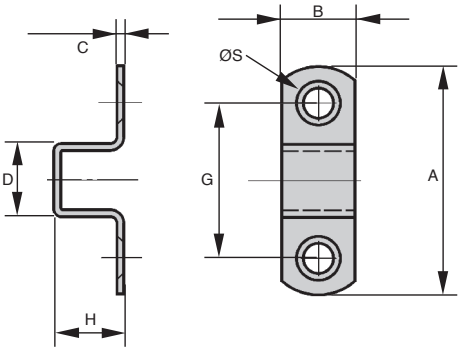

DISCOUNTS

Qty.	1+	51+	101+
Disc.	List	-10%	On request

Part number	A	B	C	D	G	H	ØS	Material	Weight (g)	Stock*	Price each 1 to 50
LRR-50-GPV/ZN	50	16	1,5	16	34	16	4	Steel	12	✔	2,75 €
LRR-50-GPV/LC	50	16	1,5	16	34	16	4	Brass	13	✔	6,54 €

Depending on availability

Altri prodotti...



Pistoncino a molla, acciaio classe 5.8



Supporto a flangia ovale con cuscinetto, Polimero e inox



Guida su semi-binari, Binario



Anello di sollevamento, Inox



Giunto elastico UNEFLEX, range



Manicotto a sfere di precisione, Di precisione - acciaio



Sistema di chiusura per profili alluminio, Spessore per blocca porta...



Cerniera, Rettangolare forata o con fori svasati



Molla per stampi ISO10243, Medio



Box kit di spine cilindriche DIN6325,



Giunto cardanico doppio ad aghi,



Grano con punta a coppa, punta a coppa

Prodotti correlati



Chiavistello con perno prismatico, Lucchetto a molla



Small dimension latch with locking system, Aluminium



Latch with locking system, Aluminium