Rinvio angolare a L

Stock Taglia XS 1 2 3 ★★★

BLH20

Coppia fino a 1,77Nm

- ***Il senso di rotazione di ingresso e uscita è invertito***
- *Rapporti da 1:1 a 2:1*
- *Gioco in uscita ≤ 45' (0,75°)*
- *Velocità max.: 3000 g/min*
- *Materiali:*
  Corpo: alluminio anodizzato
  Ingresso e uscita: inox temprato
- *Massa: 0,11 kg*
- *Cava per chiavetta a norma DIN6885*
- *Lubricazione con grasso a vita:*
  Shell Gadus S2 V220AD 2

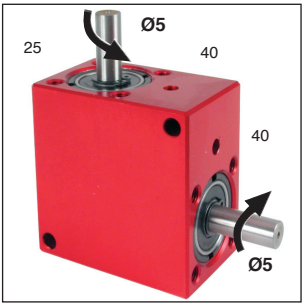

Opzione

- *Modifiche in base alle specifiche del cliente*

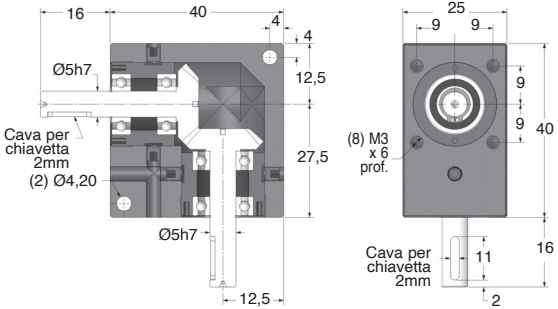

COPPIA IN USCITA (Nm: VALORI INDICATIVI)

Rapporti		1:1	2:1
VELOCITÀ IN INGRESSO (g/min)	3000	0,66	0,53
	2000	0,72	0,58
	1000	0,88	0,70
	500	1,00	0,80
	100	1,35	1,08
	50	1,48	1,18
	10	1,77	1,41

SCONTI PER QUANTITÀ

Qtà	1+	2+	4+
Sc.	Prezzo	-15%	Su richiesta

Codice	Rapporti	Rendimento a 1000 g/min	Velocità max in ingresso (g/min)	Velocità max in uscita (g/min)	Momento d'inerzia in ingresso (kg.m²)	Stock*	Prezzo unit.
BLH20-1	1:1	88%	3000	3000	$4,34 \times 10^{-7}$	✔	436,19 €
BLH20-2	2:1	88%	3000	1500	$8,41 \times 10^{-8}$	✔	436,19 €

**Nei limiti delle disponibilità - Dimensioni in mm*

Rinvio angolare a T

Coppia fino a 1,77Nm

BLHT20

- ***L'albero traversante presenta i due sensi di rotazione in uscita***
- *Rapporti da 1:1 a 2:1*
- *Gioco in uscita ≤ 45' (0,75°)*
- *Velocità max. in ingresso: 3000 g/min*
- *Materiali:*
  - *Corpo: alluminio anodizzato*
  - *Ingresso: inox temprato*
  - *Uscita: inox non temprato*
- *Massa: 0,12 kg*
- *Cava per chiavetta a norma DIN6885*
- *Lubricazione con grasso a vita: Shell Gadus S2 V220AD 2*

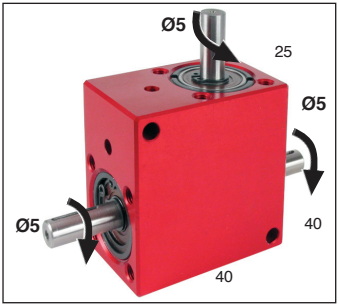

Opzione

- *Modifiche in base alle specifiche del cliente*

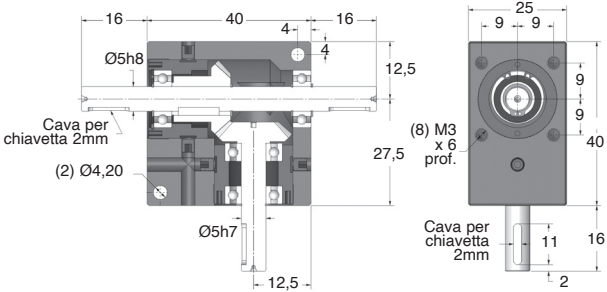

COPPIA IN USCITA (Nm: VALORI INDICATIVI)

Rapporti		1:1	2:1
VELOCITÀ IN INGRESSO (g/min)	3000	0,66	0,53
	2000	0,72	0,58
	1000	0,88	0,70
	500	1,00	0,80
	100	1,35	1,08
	50	1,48	1,18
	10	1,77	1,41

SCONTI PER QUANTITÀ

Qtà	1+	2+	4+
Sc.	Prezzo	-15%	Su richiesta

Codice	Rapporti	Rendimento a 1000 g/min	Velocità max in ingresso (g/min)	Velocità max in uscita (g/min)	Momento d'inerzia in ingresso (kg.m²)	Stock*	Prezzo unit.
BLHT20-1	1:1	88%	3000	3000	$4,34 \times 10^{-7}$	✔	479,84 €
BLHT20-2	2:1	88%	3000	1500	$8,41 \times 10^{-8}$	-	479,84 €

**Nei limiti delle disponibilità - Dimensioni in mm*

Rinvio angolare a L ad albero cavo

Taglia XS 1 2 3 ★★★

BLHB20
BLHI20
BLHO20

Coppia fino a 1,77Nm

- ***L'entrata e l'uscita hanno un senso di rotazione invertito***
- *Rapporto da 1:1 a 2:1*
- *Rinvio d'angolo ad assi cavi/pieni*
- *Gioco in uscita ≤ 45' (0,75°)*
- *Velocità max: 3000 g/min*
- *Lubrificazione a vita*
- *Materiali:*
  corpo: Alluminio anodizzato
  Ingranaggi:
  inox temprato
- *Carichi ammissibili:*
  vedere scheda tecnica sul nostro sito web.

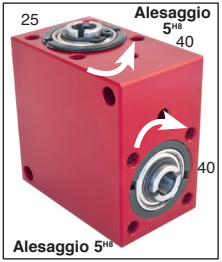

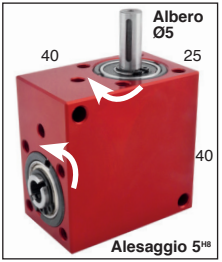

BLHB

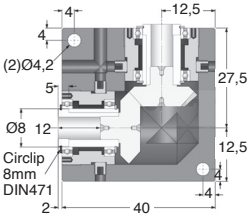

BLHI/BLHO

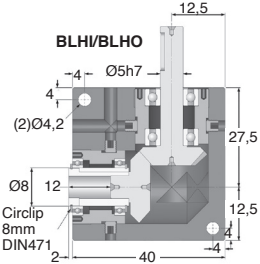

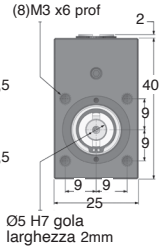

COPPIA IN USCITA (Nm: VALORI INDICATIVI)

Rapporti		1:1	2:1
VELOCITÀ IN INGRESSO (g/min)	3000	0,66	0,53
	2000	0,72	0,58
	1000	0,88	0,70
	500	1,00	0,80
	100	1,35	1,08
	50	1,48	1,18
	10	1,77	1,41

SCONTI PER QUANTITÀ

Qtà	1+	2+	4+
Sc.	Prezzo	-15%	Su richiesta

Codice	Rapporti	Albero ingresso	Albero uscita	Rendimento a 1000 (g/min)	Velocità max in ingresso (g/min)	Velocità max in uscita (g/min)	Stock*	Prezzo unit.
BLHB20-1	1:1	Cavo	Cavo	88%	3000	3000	✔	587,36 €
BLHB20-2	2:1	Cavo	Cavo	88%	3000	1500	-	587,36 €
BLHI20-1	1:1	Cavo	Pieno	88%	3000	3000	-	536,47 €
BLHI20-2	2:1	Cavo	Pieno	88%	3000	1500	-	536,47 €
BLHO20-2	2:1	Pieno	Cavo	88%	3000	1500	-	536,47 €

**Nei limiti delle disponibilità - Dimensioni in mm*

Rinvio angolare a L

Coppia fino a 4,4Nm

BLH30

- ***Il senso di rotazione di ingresso e uscita è invertito***
- *Rapporti da 1:1 a 2:1*
- *Gioco in uscita ≤ 45' (0,75°)*
- *Velocità max.: 3000 g/min*
- *Materiali:*
  Corpo: alluminio anodizzato
  Ingresso e uscita: inox temprato
- *Massa: 0,28 kg*
- *Cava per chiavetta a norma DIN6885*
- *Lubricazione con grasso a vita:*
  Shell Gadus S2 V220AD 2

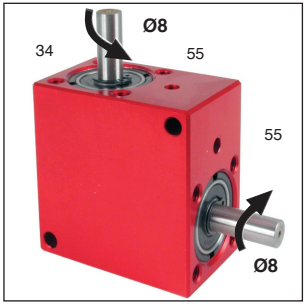

Opzione

- *Modifiche in base alle specifiche del cliente*

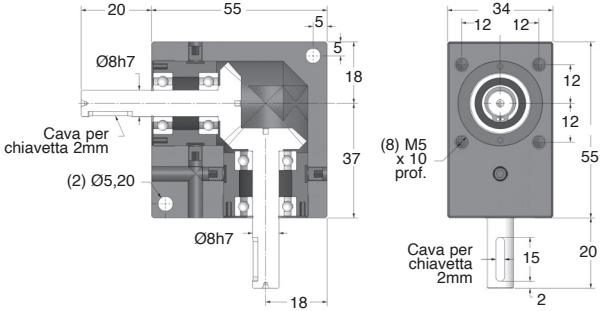

COPPIA IN USCITA (Nm: VALORI INDICATIVI)

Rapporti		1:1	2:1
VELOCITÀ IN INGRESSO (g/min)	3000	1,65	1,32
	2000	1,81	1,45
	1000	2,20	1,76
	500	2,51	2,00
	100	3,38	2,70
	50	3,70	3,00
	10	4,40	3,54

SCONTI PER QUANTITÀ

Qtà	1+	2+	4+
Sc.	Prezzo	-15%	Su richiesta

Codice	Rapporti	Rendimento a 1000 g/min	Velocità max in ingresso (g/min)	Velocità max in uscita (g/min)	Momento d'inerzia in ingresso (kg.m²)	Stock*	Prezzo unit.
BLH30-1	1:1	88%	3000	3000	$2,19 \times 10^{-6}$	✔	563,98 €
BLH30-2	2:1	88%	3000	1500	$5,00 \times 10^{-7}$	✔	563,98 €

**Nei limiti delle disponibilità - Dimensioni in mm*

Rinvio angolare a T

BLHT30

Coppia fino a 4,4Nm

- ***L'albero traversante presenta i due sensi di rotazione in uscita***
- *Rapporti da 1:1 a 2:1*
- *Gioco in uscita ≤ 45' (0,75°)*
- *Velocità max. in ingresso: 3000 g/min*
- *Materiali:*
  Corpo: alluminio anodizzato
  Ingresso: inox temprato
  Uscita: inox non temprato
- *Massa: 0,3 kg*
- *Cava per chiavetta a norma DIN6885*
- *Lubricazione con grasso a vita:*
  Shell Gadus S2 V220AD 2

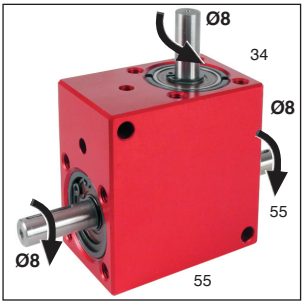

Opzione

- *Modifiche in base alle specifiche del cliente*

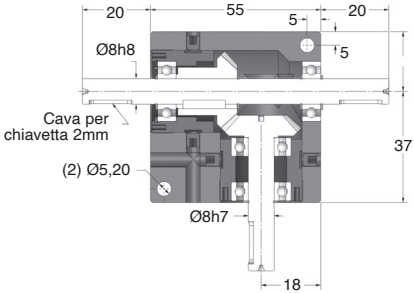

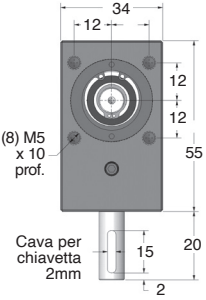

COPPIA IN USCITA (Nm: VALORI INDICATIVI)

Rapporti		1:1	2:1
VELOCITÀ IN INGRESSO (g/min)	3000	1,65	1,32
	2000	1,81	1,45
	1000	2,20	1,76
	500	2,51	2,00
	100	3,38	2,70
	50	3,70	3,00
	10	4,40	3,54

SCONTI PER QUANTITÀ

Qtà	1+	2+	4+
Sc.	Prezzo	-15%	Su richiesta

Codice	Rapporti	Rendimento a 1000 g/min	Velocità max in ingresso (g/min)	Velocità max in uscita (g/min)	Momento d'inerzia in ingresso (kg.m²)	Stock*	Prezzo unit.
BLHT30-1	1:1	88%	3000	3000	$2,19 \times 10^{-6}$	✔	620,38 €
BLHT30-2	2:1	88%	3000	1500	$5,00 \times 10^{-7}$	✔	620,38 €

**Nei limiti delle disponibilità - Dimensioni in mm*

Rinvio angolare a L ad albero cavo

Coppia fino a 4,4Nm

BLHB30
BLHI30
BLHO30

- ***L'entrata e l'uscita hanno un senso di rotazione invertito***
- *Rapporto da 1:1 a 2:1*
- *Rinvio d'angolo ad assi cavi/pieni*
- *Gioco in uscita ≤ 45' (0,75°)*
- *Velocità max: 3000 g/min*
- *Lubrificazione a vita*
- *Materiali:*
  corpo: alluminio anodizzato
  Ingranaggi:
  inox temprato
- *Carichi ammissibili:*
  vedere scheda tecnica sul nostro sito web.

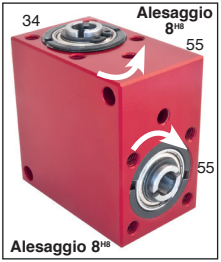

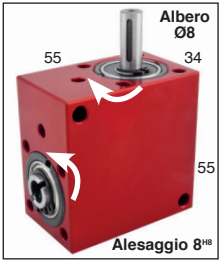

BLHB

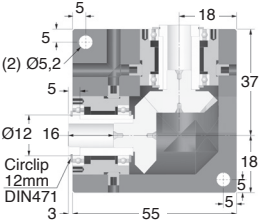

BLHI/BLHO

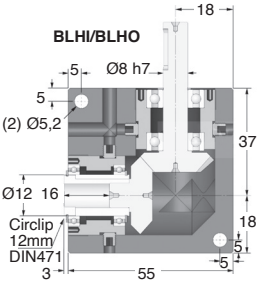

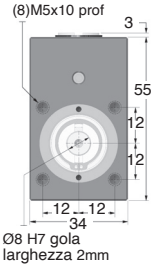

COPPIA IN USCITA (Nm: VALORI INDICATIVI)

Rapporti		1:1	2:1
VELOCITÀ IN INGRESSO (g/min)	3000	1,65	1,32
	2000	1,81	1,45
	1000	2,20	1,76
	500	2,51	2,00
	100	3,38	2,70
	50	3,70	3,00
	10	4,40	3,54

SCONTI PER QUANTITÀ

Qtà	1+	2+	4+
Sc.	Prezzo	-15%	Su richiesta

Codice	Rapporti	Albero ingresso	Albero uscita	Rendimento a 1000 (g/min)	Velocità max in ingresso (g/min)	Velocità max in uscita (g/min)	Stock*	Prezzo Unit.
BLHB30-1	1:1	Cavo	Cavo	88%	3000	3000	✔	759,55 €
BLHB30-2	2:1	Cavo	Cavo	88%	3000	1500	✔	759,55 €
BLHI30-1	1:1	Cavo	Pieno	88%	3000	3000	✔	693,77 €
BLHI30-2	2:1	Cavo	Pieno	88%	3000	1500	-	693,77 €
BLHO30-2	2:1	Pieno	Cavo	88%	3000	1500	✔	693,77 €

**Nei limiti delle disponibilità - Dimensioni in mm*

Rinvio angolare a L

BLH40

Coppia fino a 10,3Nm

- ***Il senso di rotazione di ingresso e uscita è invertito***
- *Rapporti da 1:1 a 2:1*
- *Gioco in uscita ≤ 45' (0,75°)*
- *Velocità max.: 3000 g/min*
- *Materiali:*
  Corpo: alluminio anodizzato
  Ingresso e uscita: inox temprato
- *Massa: 0,90 kg*
- *Cava per chiavetta a norma DIN6885*
- *Lubrificazione con grasso a vita: Shell Gadus S2 V220AD 2*

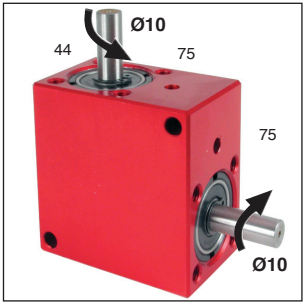

Opzione

- *Modifiche in base alle specifiche del cliente*

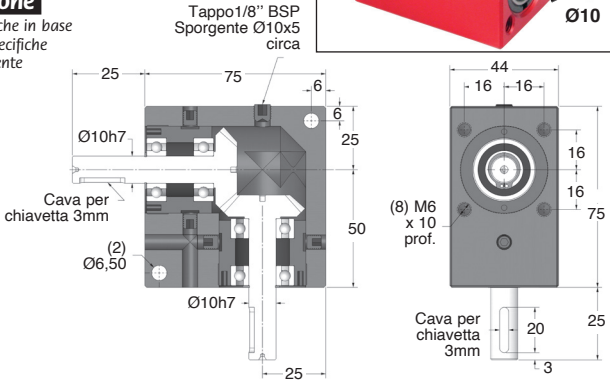

COPPIA IN USCITA (Nm: VALORI INDICATIVI)

Rapporti		1:1	2:1
VELOCITÀ IN INGRESSO (g/min)	3000	4,00	3,00
	2000	4,40	3,40
	1000	5,10	4,00
	500	5,80	4,60
	100	7,60	6,00
	50	8,50	6,30
	10	10,30	8,00

SCONTI PER QUANTITÀ

Qtà	1+	2+	4+
Sc.	Prezzo	-15%	Su richiesta

Codice	Rapporti	Rendimento a 1000 g/min	Velocità max in ingresso (g/min)	Velocità max in uscita (g/min)	Momento d'inerzia in ingresso (kg.m²)	Stock*	Prezzo unit.
BLH40-1	1:1	88%	3000	3000	6,42 x 10^{-6}	✔	719,55 €
BLH40-2	2:1	88%	3000	1500	1,40 x 10^{-6}	✔	719,55 €

**Nei limiti delle disponibilità - Dimensioni in mm*

Rinvio angolare a T

Coppia fino a 10,3Nm

BLHT40

- ***L'albero traversante presenta i due sensi di rotazione in uscita***
- *Rapporti da 1:1 a 2:1*
- *Gioco in uscita ≤ 45' (0,75°)*
- *Velocità max. in ingresso: 3000 g/min*
- *Materiali:*
  - *Corpo: alluminio anodizzato*
  - *Ingresso: inox temprato*
  - *Uscita: inox non temprato*
- *Massa: 1 kg*
- *Cava per chiavetta a norma DIN6885*
- *Lubricazione con grasso a vita: Shell Gadus S2 V220AD 2*

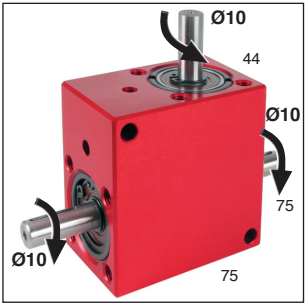

Opzione

- *Modifiche in base alle specifiche del cliente*

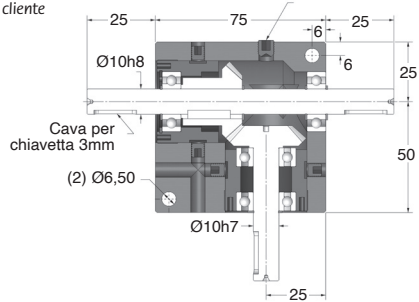

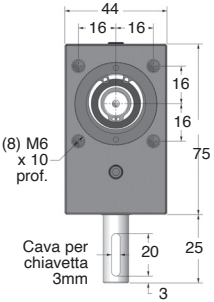

COPPIA IN USCITA (Nm: VALORI INDICATIVI)

Rapporti		1:1	2:1
VELOCITÀ IN INGRESSO (g/min)	3000	4,00	3,00
	2000	4,40	3,40
	1000	5,10	4,00
	500	5,80	4,60
	100	7,60	6,00
	50	8,50	6,30
	10	10,30	8,00

SCONTI PER QUANTITÀ

Qtà	1+	2+	4+
Sc.	Prezzo	-15%	Su richiesta

Codice	Rapporti	Rendimento a 1000 g/min	Velocità max in ingresso (g/min)	Velocità max in uscita (g/min)	Momento d'inerzia in ingresso (kg.m²)	Stock*	Prezzo unit.
BLHT40-1	1:1	88%	3000	3000	6,42 x 10⁻⁶	✔	791,54 €
BLHT40-2	2:1	88%	3000	1500	1,40 x 10⁻⁶	✔	791,54 €

**Nei limiti delle disponibilità - Dimensioni in mm*

Rinvio angolare a L ad albero cavo

Stock ★★★

BLHB40
BLHI40
BLHO40

Coppia fino a 10,3Nm

- ***L'entrata e l'uscita hanno un senso di rotazione invertito***
- *Rapporto da 1:1 a 2:1*
- *Rinvio d'angolo ad assi cavi/pieni*
- *Gioco in uscita ≤ 45' (0,75°)*
- *Velocità max: 3000 g/min*
- *Lubrificazione a vita*
- *Materiali:*
  corpo: alluminio anodizzato
  Ingranaggi: inox temprato

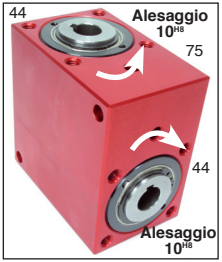

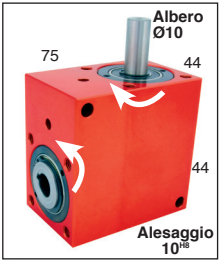

Info.

- *Tappo 1/8'' BSP*
- *Carichi ammissibili:*
  vedere scheda tecnica sul nostro sito web.

BLHB

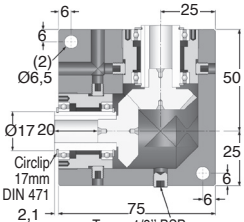

BLHI/BLHO

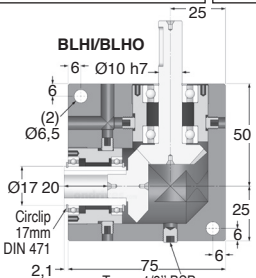

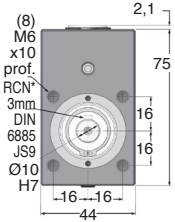

*RCN = cava per chiavetta

COPPIA IN USCITA (Nm: VALORI INDICATIVI)

Rapporti		1:1	2:1
VELOCITÀ IN INGRESSO (g/min)	3000	4,00	3,00
	2000	4,40	3,40
	1000	5,10	4,00
	500	5,80	4,60
	100	7,60	6,00
	50	8,50	6,30
	10	10,30	8,00

SCONTI PER QUANTITÀ

Qtà	1+	2+	4+
Sc.	Prezzo	-15%	Su richiesta

Codice	Rapporti	Albero ingresso	Albero uscita	Rendimento a 1000 (g/min)	Velocità max in ingresso (g/min)	Velocità max in uscita (g/min)	Stock*	Prezzo Unit.
BLHB40-1	1:1	Cavo	Cavo	88%	3000	3000	✔	1 021,79 €
BLHB40-2	2:1	Cavo	Cavo	88%	3000	1500	-	1 021,79 €
BLHI40-1	1:1	Cavo	Pieno	88%	3000	3000	✔	933,24 €
BLHI40-2	2:1	Cavo	Pieno	88%	3000	1500	✔	933,24 €
BLHO40-2	2:1	Pieno	Cavo	88%	3000	1500	✔	933,24 €

**Nei limiti delle disponibilità - Dimensioni in mm*

Rinvio angolare a L

Coppia fino a 30Nm

BLH50

- ***Il senso di rotazione di ingresso e uscita è invertito***
- *Rapporti da 1:1 a 2:1*
- *Gioco in uscita ≤ 45' (0,75°)*
- *Velocità max.: 3000 g/min*
- *Materiali:*
  Corpo: alluminio anodizzato
  Ingresso e uscita: acciaio temprato
- *Massa: 2,20 kg*
- *Cava per chiavetta a norma DIN6885*
- *Lubricazione con grasso a vita: Shell Gadus S2 V220AD 2*

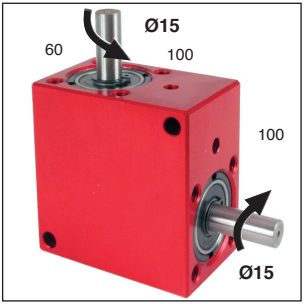

Opzione

- *Modifiche in base alle specifiche del cliente*

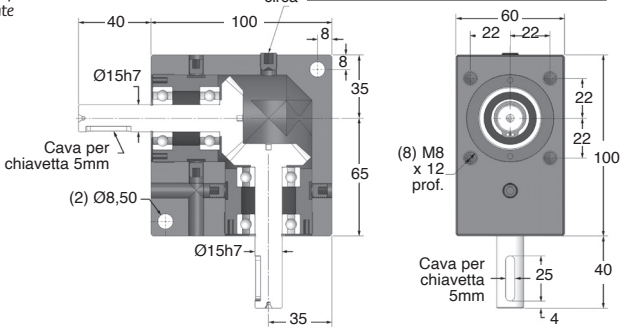

COPPIA IN USCITA (Nm: VALORI INDICATIVI)

Rapporti		1:1	2:1
VELOCITÀ IN INGRESSO (g/min)	3000	11,50	7,70
	2000	13,20	8,70
	1000	15,90	10,20
	500	17,50	11,60
	100	23,00	15,00
	50	25,00	17,00
	10	30,00	20,00

SCONTI PER QUANTITÀ

Qtà	1+	2+	4+
Sc.	Prezzo	-15%	Su richiesta

Codice	Rapporti	Rendimento a 1000 g/min	Velocità max in ingresso (g/min)	Velocità max in uscita (g/min)	Momento d'inerzia in ingresso (kg.m²)	Stock*	Prezzo unit.
BLH50-1	1:1	88%	3000	3000	4,76 x 10⁻⁵	✔	1 082,56 €
BLH50-2	2:1	88%	3000	1500	1,25 x 10⁻⁵	✔	1 082,56 €

**Nei limiti delle disponibilità - Dimensioni in mm*

Rinvio angolare a T

BLHT50

Coppia fino a 30Nm

- ***L'albero traversante presenta i due sensi di rotazione in uscita***
- *Rapporti da 1:1 a 2:1*
- *Gioco in uscita ≤ 45' (0,75°)*
- *Velocità max. in ingresso: 3000 g/min*
- *Materiali:*
  Corpo: alluminio anodizzato
  Ingresso: acciaio temprato
  Uscita: acciaio non temprato
- *Massa: 2,31 kg*
- *Cava per chiavetta a norma DIN6885*
- *Lubricazione con grasso a vita:*
  Shell Gadus S2 V220AD 2

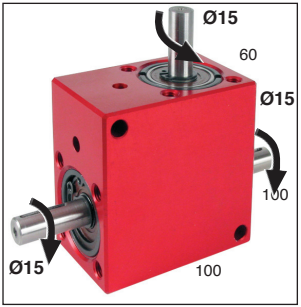

Opzione

- *Modifiche in base alle specifiche del cliente*

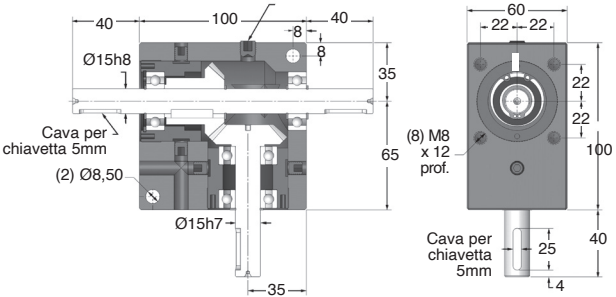

COPPIA IN USCITA (Nm: VALORI INDICATIVI)

Rapporti		1:1	2:1
VELOCITÀ IN INGRESSO (g/min)	3000	11,50	7,70
	2000	13,20	8,70
	1000	15,90	10,20
	500	17,50	11,60
	100	23,00	15,00
	50	25,00	17,00
	10	30,00	20,00

SCONTI PER QUANTITÀ

Qtà	1+	2+	4+
Sc.	Prezzo	-15%	Su richiesta

Codice	Rapporti	Rendimento a 1000 g/min	Velocità max in ingresso (g/min)	Velocità max in uscita (g/min)	Momento d'inerzia in ingresso (kg.m²)	Stock*	Prezzo unit.
BLHT50-1	1:1	88%	3000	3000	4,76 x 10⁻⁵	✔	1 188,51 €
BLHT50-2	2:1	88%	3000	1500	1,25 x 10⁻⁵	-	1 188,51 €

**Nei limiti delle disponibilità - Dimensioni in mm*

Rinvio angolare a L ad albero cavo

Coppia fino a 30Nm

BLHB50
BLHI50
BLHO50

- ***L'entrata e l'uscita hanno un senso di rotazione invertito***
- *Rapporto da 1:1 a 2:1*
- *Rinvio d'angolo ad assi cavi/pieni*
- *Gioco in uscita ≤ 45' (0,75°)*
- *Velocità max: 3000 g/min*
- *Lubrificazione a vita*
- *Materiali:*
  corpo: alluminio anodizzato
  Ingranaggi:
  acciaio cementato temprato

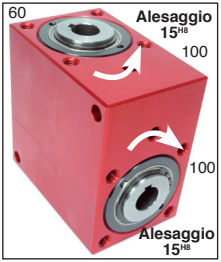

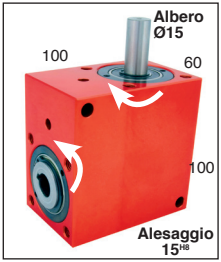

Info.

- *Tappo 1/8'' BSP*
- *Carichi ammissibili:*
  vedere scheda tecnica sul nostro sito web.

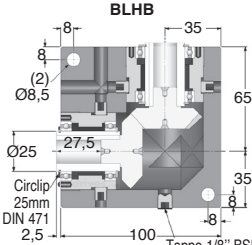

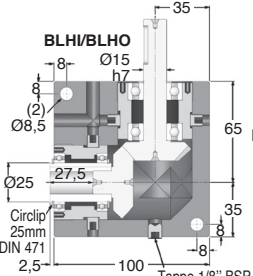

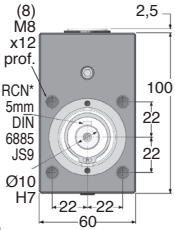

COPPIA IN USCITA (Nm: VALORI INDICATIVI)

Rapporti		1:1	2:1
VELOCITÀ IN INGRESSO (g/min)	3000	11,50	7,70
	2000	13,20	8,70
	1000	15,90	10,20
	500	17,50	11,60
	100	23,00	15,00
	50	25,00	17,00
	10	30,00	20,00

SCONTI PER QUANTITÀ

Qtà	1+	2+	4+
Sc.	Prezzo	-15%	Su richiesta

Codice	Rapporti	Albero ingresso	Albero uscita	Rendimento a 1000 (g/min)	Velocità max in ingresso (g/min)	Velocità max in uscita (g/min)	Stock*	Prezzo Unit.
BLHB50-1	1:1	Cavo	Cavo	88%	3000	3000	✔	1 537,36 €
BLHB50-2	2:1	Cavo	Cavo	88%	3000	1500	-	1 537,36 €
BLHI50-1	1:1	Cavo	Pieno	88%	3000	3000	✔	1 404,20 €
BLHI50-2	2:1	Cavo	Pieno	88%	3000	1500	-	1 404,20 €
BLHO50-2	2:1	Pieno	Cavo	88%	3000	1500	-	1 404,20 €

**Nei limiti delle disponibilità - Dimensioni in mm*

Rinvio angolare a L

BLH60

Coppia fino a 70Nm

- ***Il senso di rotazione di ingresso e uscita è invertito***
- *Rapporti da 1:1 a 2:1*
- *Gioco in uscita ≤ 45' (0,75°)*
- *Velocità max.: 3000 g/min*
- *Materiali:*
  Corpo: alluminio anodizzato
  Ingresso e uscita: acciaio temprato
- *Massa: 4,5 kg*
- *Cava per chiavetta a norma DIN6885*
- *Lubricazione con grasso a vita: Shell Gadus S2 V220AD 2*

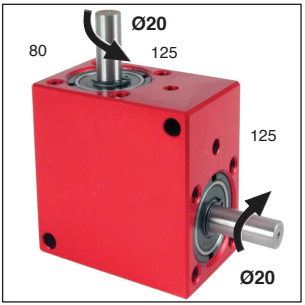

Opzione

- *Modifiche in base alle specifiche del cliente*

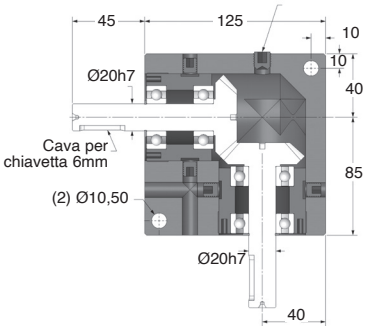

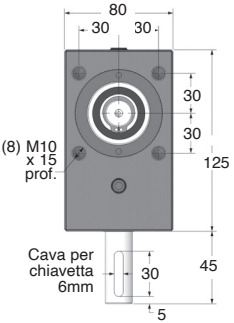

COPPIA IN USCITA (Nm: VALORI INDICATIVI)

Rapporti		1:1	2:1
VELOCITÀ IN INGRESSO (g/min)	3000	26,00	19,00
	2000	30,00	22,00
	1000	35,00	25,00
	500	35,00	25,00
	100	53,00	38,00
	50	57,00	43,00
	10	70,00	52,00

SCONTI PER QUANTITÀ

Qtà	1+	2+	4+
Sc.	Prezzo	-15%	Su richiesta

Codice	Rapporti	Rendimento a 1000 g/min	Velocità max in ingresso (g/min)	Velocità max in uscita (g/min)	Momento d'inerzia in ingresso (kg.m²)	Prezzo unit.
BLH60-1	1:1	88%	3000	3000	$1,99 \times 10^{-4}$	1 232,37 €
BLH60-2	2:1	88%	3000	1500	$3,87 \times 10^{-5}$	1 232,37 €

Dimensioni in mm

Rinvio angolare a T

Coppia fino a 70Nm

BLHT60

- ***L'albero traversante presenta i due sensi di rotazione in uscita***
- *Rapporti da 1:1 a 2:1*
- *Gioco in uscita ≤ 45' (0,75°)*
- *Velocità max. in ingresso: 3000 g/min*
- *Materiali:*
  - *Corpo: alluminio anodizzato*
  - *Ingresso: acciaio temprato*
  - *Uscita: acciaio non temprato*
- *Massa: 4,75 kg*
- *Cava per chiavetta a norma DIN6885*
- *Lubricazione con grasso a vita: Shell Gadus S2 V220AD 2*

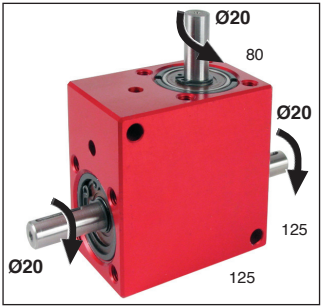

Opzione

- *Modifiche in base alle specifiche del cliente*

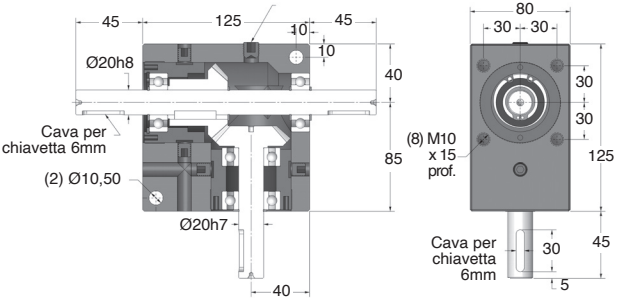

COPPIA IN USCITA (Nm: VALORI INDICATIVI)

Rapporti		1:1	2:1
VELOCITÀ IN INGRESSO (g/min)	3000	26,00	19,00
	2000	30,00	22,00
	1000	35,00	25,00
	500	35,00	25,00
	100	53,00	38,00
	50	57,00	43,00
	10	70,00	52,00

SCONTI PER QUANTITÀ

Qtà	1+	2+	4+
Sc.	Prezzo	-15%	Su richiesta

Codice	Rapporti	Rendimento a 1000 g/min	Velocità max in ingresso (g/min)	Velocità max in uscita (g/min)	Momento d'inerzia in ingresso (kg.m²)	Prezzo unit.
BLHT60-1	1:1	88%	3000	3000	$1,99 \times 10^{-4}$	1 355,59 €
BLHT60-2	2:1	88%	3000	1500	$3,87 \times 10^{-5}$	1 355,59 €

Dimensioni in mm

Rinvio angolare a L ad albero cavo

BLHB60
BLHI60
BLHO60

Coppia fino a 70Nm

- ***L'entrata e l'uscita hanno un senso di rotazione invertito***
- *Rapporto da 1:1 a 2:1*
- *Rinvio d'angolo ad assi cavi/pieni*
- *Gioco in uscita ≤ 45' (0,75°)*
- *Velocità max: 3000 g/min*
- *Lubrificazione a vita*
- *Materiali:*
  corpo: alluminio anodizzato
  Ingranaggi:
  acciaio cementato temprato

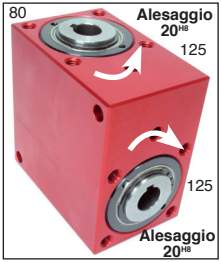

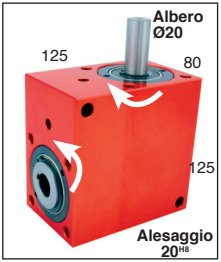

Info.

- *Tappo 1/8'' BSP*
- *Carichi ammissibili:*
  vedere scheda tecnica sul nostro sito web

BLHB

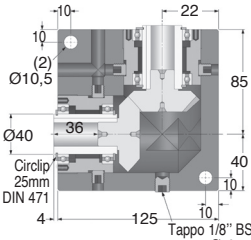

BLHI/BLHO

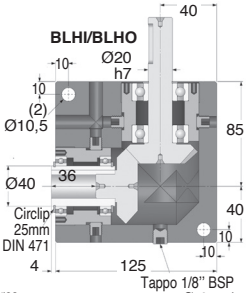

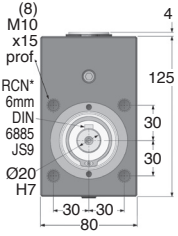

*RCN = Cava per chiavetta

COPPIA IN USCITA (Nm: VALORI INDICATIVI)

Rapporti		1:1	2:1
VELOCITÀ IN INGRESSO (g/min)	3000	26,00	19,00
	2000	30,00	22,00
	1000	35,00	25,00
	500	40,00	29,00
	100	53,00	38,00
	50	57,00	43,00
	10	70,00	52,00

SCONTI PER QUANTITÀ

Qtà	1+	2+	4+
Sc.	Prezzo	-15%	Su richiesta

Codice	Rapporti	Albero ingresso	Albero uscita	Rendimento a 1000 (g/min)	Velocità max in ingresso (g/min)	Velocità max in uscita (g/min)	Stock*	Prezzo unit.
BLHB60-1	1:1	Cavo	Cavo	88%	3000	3000	✔	1 749,93 €
BLHB60-2	2:1	Cavo	Cavo	88%	3000	1500	✔	1 749,93 €
BLHI60-1	1:1	Cavo	Pieno	88%	3000	3000	✔	1 598,45 €
BLHI60-2	2:1	Cavo	Pieno	88%	3000	1500	-	1 598,45 €
BLHO60-2	2:1	Pieno	Cavo	88%	3000	1500	-	1 598,45 €

**Nei limiti delle disponibilità - Dimensioni in mm*

Rinvio angolare a L

BLH70

Coppia fino a 128Nm

- ***Il senso di rotazione di ingresso e uscita è invertito***
- *Rapporti da 1:1 a 2:1*
- *Gioco in uscita ≤ 45' (0,75°)*
- *Velocità max.: 3000 g/min*
- *Materiali:*
  Corpo: alluminio anodizzato
  Ingresso e uscita: acciaio temprato
- *Massa: 7,05 kg*
- *Cava per chiavetta a norma DIN6885*
- *Lubricazione con grasso a vita: Shell Gadus S2 V220AD 2*

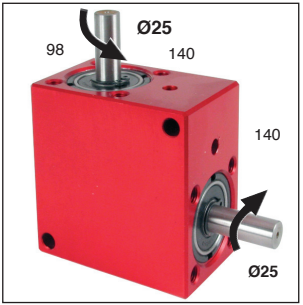

Opzione

- *Modifiche in base alle specifiche del cliente*

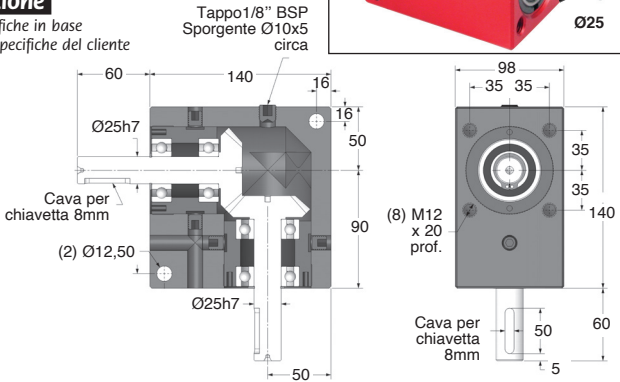

COPPIA IN USCITA (Nm: VALORI INDICATIVI)

Rapporti		1:1	2:1
VELOCITÀ IN INGRESSO (g/min)	3000	43	26
	2000	47	30
	1000	51	34
	500	64	38
	100	85	51
	50	94	60
	10	128	77

SCONTI PER QUANTITÀ

Qtà	1+	2+	4+
Sc.	Prezzo	-15%	Su richiesta

Codice	Rapporti	Rendimento a 1000 g/min	Velocità max in ingresso (g/min)	Velocità max in uscita (g/min)	Momento d'inerzia in ingresso (kg.m²)	Prezzo unit.
BLH70-1	1:1	88%	3000	3000	$4,15 \times 10^{-4}$	2 473,53 €
BLH70-2	2:1	88%	3000	1500	$1,12 \times 10^{-4}$	2 473,53 €

Dimensioni in mm

Rinvio angolare a T

Coppia fino a 128Nm

BLHT70

- ***L'albero traversante presenta i due sensi di rotazione in uscita***
- *Rapporti da 1:1 a 2:1*
- *Gioco in uscita ≤ 45' (0,75°)*
- *Velocità max. in ingresso: 3000 g/min*
- *Materiali:*
  - *Corpo: alluminio anodizzato*
  - *Ingresso: acciaio temprato*
  - *Uscita: acciaio non temprato*
- *Massa: 7,20 kg*
- *Cava per chiavetta a norma DIN6885*
- *Lubricazione con grasso a vita: Shell Gadus S2 V220AD 2*

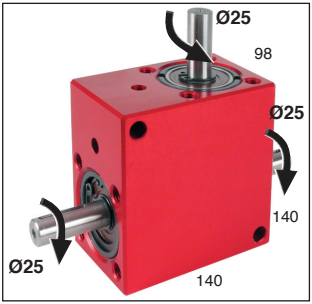

Opzione

- *Modifiche in base alle specifiche del cliente*

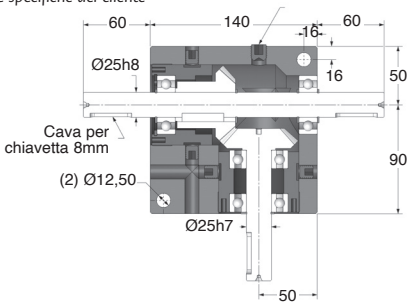

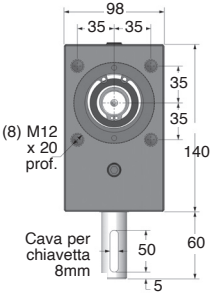

COPPIA IN USCITA (Nm: VALORI INDICATIVI)

Rapporti		1:1	2:1
VELOCITÀ IN INGRESSO (g/min)	3000	43	26
	2000	47	30
	1000	51	34
	500	64	38
	100	85	51
	50	94	60
	10	128	77

SCONTI PER QUANTITÀ

Qtà	1+	2+	4+
Sc.	Prezzo	-15%	Su richiesta

Codice	Rapporti	Rendimento a 1000 g/min	Velocità max in ingresso (g/min)	Velocità max in uscita (g/min)	Momento d'inerzia in ingresso (kg.m²)	Prezzo unit.
BLHT70-1	1:1	88%	3000	3000	4,15 x 10⁻⁵	2 701,58 €
BLHT70-2	2:1	88%	3000	1500	1,12 x 10⁻⁵	2 701,58 €

Dimensioni in mm